INDICE DELL' ATTACCO DIN 69893 - HSK "F"

INDEX OF DIN 69893 - HSK "F" SHANK

ADDUTTORI PER REFRIGERANTE
COOLANT TUBES

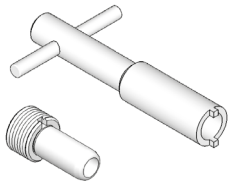

Programma completo a pag. **164**

PORTAPINZA ER CON GHIERA MINI
ER-DIN 6499 COLLET CHUCKS WITH MINI NUT

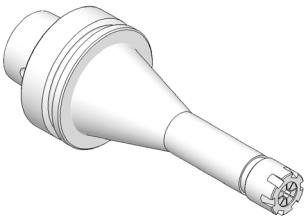

Programma completo a pag. **165**

PORTAPINZA ER CON GHIERA STANDARD
ER-DIN 6499 COLLET CHUCKS WITH STANDARD NUT

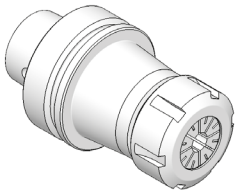

Programma completo a pag. **165**

PORTAFRESE WELDON
END MILL HOLDERS FOR DIN 1835-B SHANKS

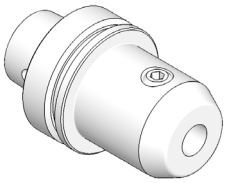

Programma completo da pag. **166**

PORTAFRESE FISSI
DIN 6357 FACE MILL HOLDERS

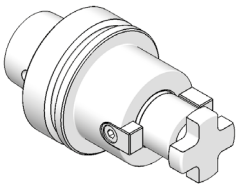

Programma completo a pag. **166**

RIDUZIONI A CONO MORSE
ADAPTERS TO MORSE TAPER

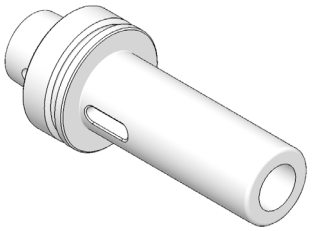

Programma completo a pag. **167**

BARRE A STELO TENERO
BLANK BARS

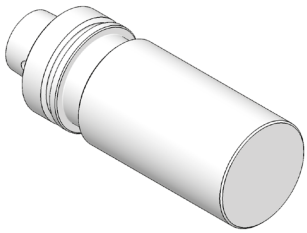

Programma completo a pag. **168**

BARRE DI CONTROLLO
TEST ARBORS

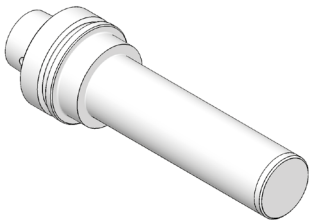

Programma completo a pag. **168**

SUPPORTI DI MONTAGGIO
TIGHTENING FIXTURES

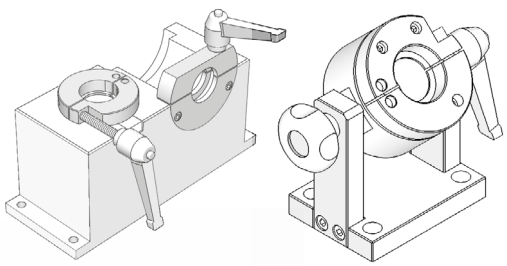

Programma completo da pag. **186**

MAGAZZINI PORTACONI
TOOL STORES

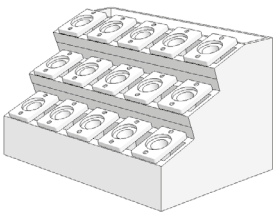

Programma completo a pag. **192**

CARATTERISTICHE TECNICHE DIN 69893 - HSK F

DIN 69893 - HSK F STANDARD FEATURES

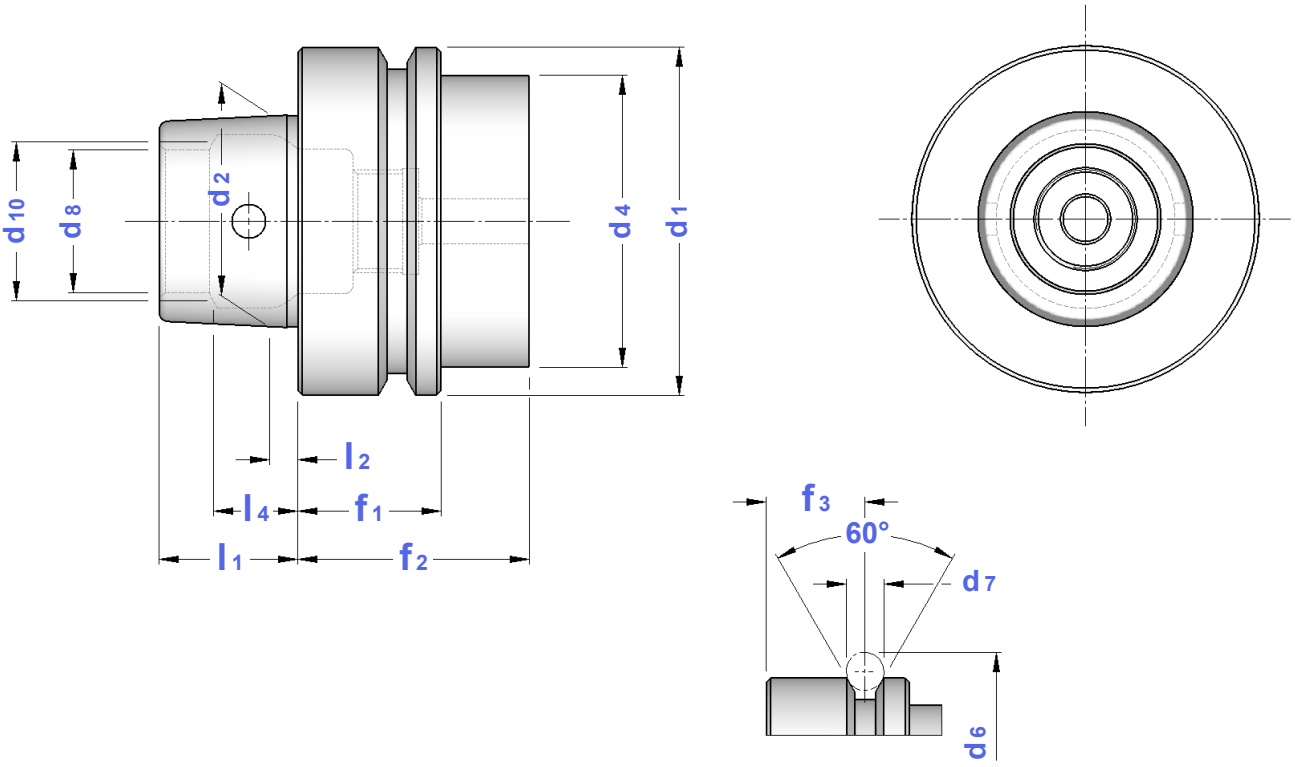

CONO	d1	d2	d4	d6	d7	d8	d10	f1	f2	f3	l1	l2	l4	OR
HSK 50 F	50	30	42	59,3	7	21	23	26	42	18	20	4,0	11,42	6976
HSK 63 F	63	38	53	72,3	7	26	29	26	42	18	25	5,0	14,13	6977

ADDUTTORI PER REFRIGERANTE

COOLANT TUBES

TIPO	Art.	F	D	L	L1	OR *O-RING*	CHIAVE *WRENCH*
HSK 50 F	**0414**	M 12 x 1	8	29,3	7,5	5672	0471
HSK 63 F	**0415**	M 16 x 1	10	33,0	9,5	5673	0472

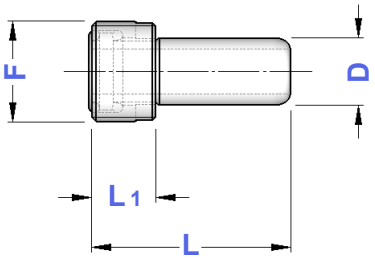

HSK F

PORTAPINZA ER - GHIERA MINI

ER - DIN 6499 COLLET CHUCKS WITH MINI NUT

Balanced G 2,5
20.000 rpm

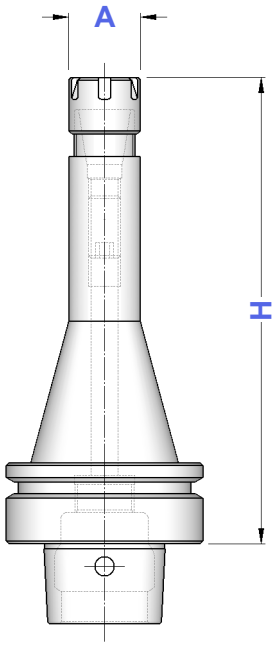

TIPO	Art.	A	CAPACITA'			
HSK 50 F - ER 16 GM/H 80 HSK 50 F - ER 16 GM/H 100 HSK 50 F - ER 16 GM/H 160	**6756** **6854** **6757**	22	1 ÷ 10	1229	5719	0364
HSK 63 F - ER 16 GM/H 100 HSK 63 F - ER 16 GM/H 160	**6759** **6760**	22	1 ÷ 10	1229	5719	0364
HSK 63 F - ER 20 GM/H 100	**6856**	28	1 ÷ 13	1230	5720	0787
HSK 63 F - ER 25 GM/H 100 HSK 63 F - ER 25 GM/H 160	**6858** **6761**	35	1 ÷ 16	1231	5721	0996

HSK F

PORTAPINZE ER - GHIERA STANDARD

ER - DIN 6499 COLLET CHUCKS WITH STANDARD NUT

Balanced G 2,5
20.000 rpm

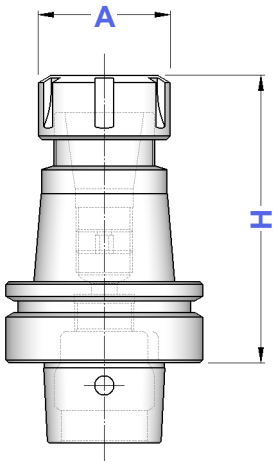

TIPO	Art.	A	CAPACITA'			
HSK 50 F - ER 16/H 100	**6745**	32	1 ÷ 10	4993	3698	0364
HSK 50 F - ER 20/H 100	**6749**	35	1 ÷ 13	4994	3699	0787
HSK 50 F - ER 25/H 80 HSK 50 F - ER 25/H 100	**6762** **6791**	42	1 ÷ 16	4995	3669	0996
HSK 50 F - ER 32/H 100	**6763**	50	2 ÷ 20	4996	3670	0988
HSK 50 F - ER 40/H 100	**6764**	63	3 ÷ 30	4997	3671	0821
HSK 63 F - ER 16/H 100 HSK 63 F - ER 16/H 120 HSK 63 F - ER 16/H 160	**6792** **6793** **6794**	32	1 ÷ 10	4993	3698	0364
HSK 63 F - ER 20/H 100 HSK 63 F - ER 20/H 120 HSK 63 F - ER 20/H 160	**6795** **6796** **6797**	35	1 ÷ 13	4994	3699	0787
HSK 63 F - ER 25/H 100 HSK 63 F - ER 25/H 120 HSK 63 F - ER 25/H 160	**6765** **6798** **6799**	42	1 ÷ 16	4995	3669	0996
HSK 63 F - ER 32/H 100 HSK 63 F - ER 32/H 120 HSK 63 F - ER 32/H 160	**6766** **6809** **6767**	50	2 ÷ 20	4996	3670	0988
HSK 63 F - ER 40/H 80 HSK 63 F - ER 40/H 120 HSK 63 F - ER 40/H 160	**6768** **6769** **6810**	63	3 ÷ 30	4997	3671	0821

HSK F

PORTAFRESE WELDON

END MILL HOLDERS FOR DIN 1835-B SHANKS

Balanced G 2,5
20.000 rpm

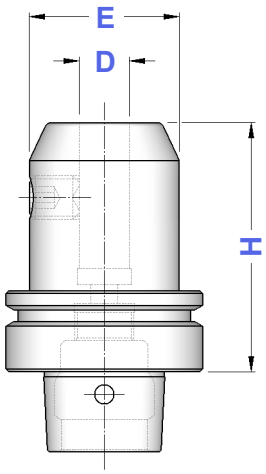

TIPO	Art.	D	H	E	
HSK 50 F - WE 6 / H 65	**6077**	6	65	25	4970
HSK 50 F - WE 8 / H 65	**6078**	8	65	28	4971
HSK 50 F - WE 10 / H 65	**6079**	10	65	35	4972
HSK 50 F - WE 12 / H 80	**6080**	12	80	42	4973
HSK 50 F - WE 16 / H 80	**6081**	16	80	48	4974
HSK 50 F - WE 20 / H 80	**6082**	20	80	52	4975
HSK 63 F - WE 6 / H 65 HSK 63 F - WE 6 / H 100 HSK 63 F - WE 6 / H 160	**6083** **6824** **6825**	6	65 100 160	25	4970
HSK 63 F - WE 8 / H 65 HSK 63 F - WE 8 / H 100 HSK 63 F - WE 8 / H 160	**6084** **6826** **6827**	8	65 100 160	28	4971
HSK 63 F - WE 10 / H 65 HSK 63 F - WE 10 / H 100 HSK 63 F - WE 10 / H 160	**6085** **6828** **6829**	10	65 100 160	35	4972
HSK 63 F - WE 12 / H 80 HSK 63 F - WE 12 / H 100 HSK 63 F - WE 12 / H 160	**6086** **6830** **6831**	12	80 100 160	42	4973
HSK 63 F - WE 14 / H 80	**6832**	14	80	44	4973
HSK 63 F - WE 16 / H 80 HSK 63 F - WE 16 / H 100 HSK 63 F - WE 16 / H 160	**6087** **6833** **6834**	16	80 100 160	48	4974
HSK 63 F - WE 18 / H 80	**6835**	18	80	50	4974
HSK 63 F - WE 20 / H 80 HSK 63 F - WE 20 / H 100 HSK 63 F - WE 20 / H 160	**6088** **6836** **6837**	20	80 100 160	52	4975
HSK 63 F - WE 25 / H 110 HSK 63 F - WE 25 / H 160	**6089** **6838**	25	110 160	65	4976
HSK 63 F - WE 32 / H 110 HSK 63 F - WE 32 / H 160	**6839** **6840**	32	110 160	72	4977

HSK F

PORTAFRESE FISSI

DIN 6357 FACE MILL HOLDERS

Balanced G 6,3
15.000 rpm

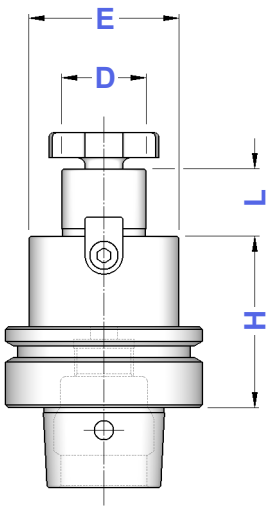

TIPO	Art.	D	H	L	E		
HSK 50 F - D.16 FISSO/ 50	**6267**	16	50	17	38	4985	4562
HSK 50 F - D.22 FISSO/ 50	**6268**	22	50	19	48	4986	4563
HSK 50 F - D.27 FISSO/ 60	**6269**	27	60	21	58	4987	4564
HSK 50 F - D.32 FISSO/ 60	**6501**	32	60	24	66	4988	4565
HSK 63 F - D.16 FISSO/ 50 HSK 63 F - D.16 FISSO/ 100	**6270** **6503**	16	50 100	17	38	4985	4562
HSK 63 F - D.22 FISSO/ 50 HSK 63 F - D.22 FISSO/ 100	**6271** **6504**	22	50 100	19	48	4986	4563
HSK 63 F - D.27 FISSO/ 60 HSK 63 F - D.27 FISSO/ 100	**6272** **6505**	27	60 100	21	58	4987	4564
HSK 63 F - D.32 FISSO/ 60 HSK 63 F - D.32 FISSO/ 100	**6273** **6506**	32	60 100	24	63 66	4988	4565
HSK 63 F - D.40 FISSO/ 60 HSK 63 F - D.40 FISSO/ 100	**6274** **6507**	40	60 100	27	80	4989	4566

HSK F

RIDUZIONI A CONO MORSE PER PUNTE

MORSE TAPER ADAPTERS FOR TWIST DRILLS DIN 228 FORM B SHANK

Balanced G 6,3
8.000 rpm

TIPO	Art.	CM	H	E
HSK 50 F - CM 1 PUNTE	**6290**	1	100	25
HSK 50 F - CM 2 PUNTE	**6291**	2	120	32
HSK 50 F - CM 3 PUNTE	**6292**	3	140	40
HSK 63 F - CM 1 PUNTE	**6293**	1	100	25
HSK 63 F - CM 2 PUNTE	**6294**	2	120	32
HSK 63 F - CM 3 PUNTE	**6295**	3	140	40
HSK 63 F - CM 4 PUNTE	**6296**	4	165	48

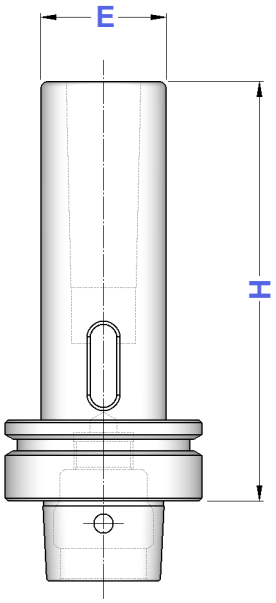

HSK F

RIDUZIONI A CONO MORSE PER FRESE

MORSE TAPER ADAPTERS FOR MILLING CUTTERS DIN 228 FORM A SHANK

Balanced G 6,3
8.000 rpm

TIPO	Art.	CM	H	E	
HSK 50 F - CM 1 FRESE	**6433**	1	100	25	——
HSK 50 F - CM 2 FRESE	**6434**	2	120	32	4569
HSK 50 F - CM 3 FRESE	**6435**	3	140	40	4570
HSK 63 F - CM 1 FRESE	**6436**	1	100	25	——
HSK 63 F - CM 2 FRESE	**6437**	2	120	32	4569
HSK 63 F - CM 3 FRESE	**6438**	3	140	40	4570
HSK 63 F - CM 4 FRESE	**6439**	4	160	48	4571

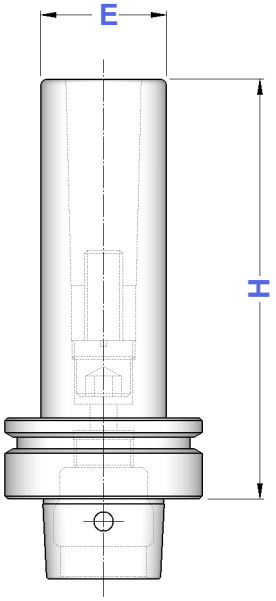

BARRE A STELO TENERO
BLANK BARS

TIPO	Art.	H	D
HSK 50 F - D. 63	**6786**	200	63
HSK 63 F - D. 63	**6787**	200	63
HSK 63 F - D. 80	**6908**	250	80

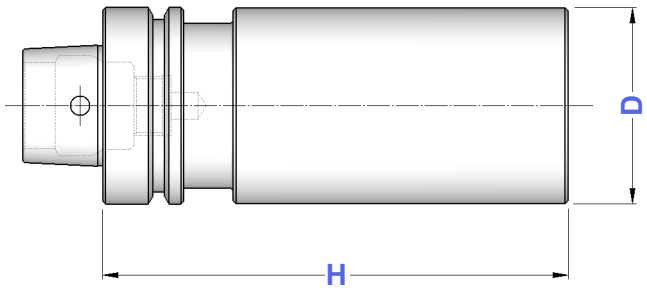

BARRE DI CONTROLLO
TEST ARBORS

TIPO	Art.	H	D
HSK 50 F - D. 40 SC	**6788**	300	40
HSK 63 F - D. 40 SC	**6789**	380	40

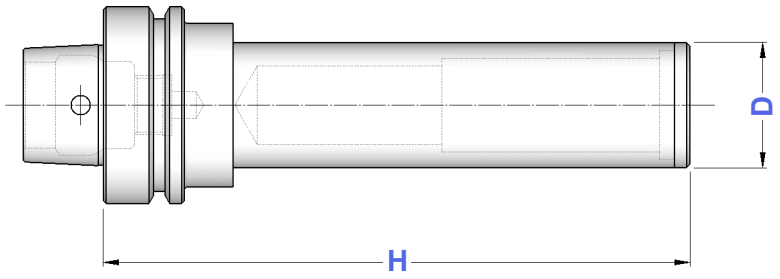

Tolleranze della barra
- **Rettilineità = 0,003**
- **Rotondità in rotazione = 0,003**
- **Cilindricità = 0,003**

Bars tolerance
- *Straitghnes = 0,003*
- *Runout accuracy = 0,003*
- *Cylindricity = 0,003*

Dati costruttivi
- **Costruite in acciaio da cementazione certificato**
- **Cementate con profondità 0,4 - 0,5 mm**
- **Temprate, rinvenute, brunite**
- **Durezza HRC 58 ± 2, resistenza 800-1000 N/mm²**
- **Finitura di rettifica esterna**
- **Collaudate 100% con strumenti di misura certificati**

Constructive Features
- *Manufactured with casehardening steel*
- *Casehardened with depth 0,4 - 0,5 mm*
- *Hardened, tempered, black oxided*
- *Hardnes HRC 58 ± 2, strenght 800-1000 N/mm²*
- *External grinding finish*
- *Tested 100% with certified measuring instruments*

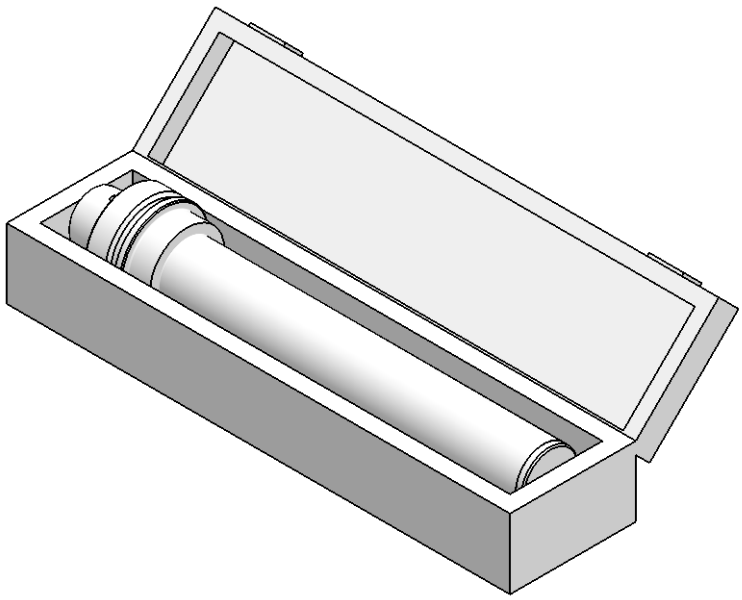

ATTREZZI SMD

SUPPORTI DI MONTAGGIO A 2 POSIZIONI
DOUBLE POSITION TIGHTENING FIXTURES

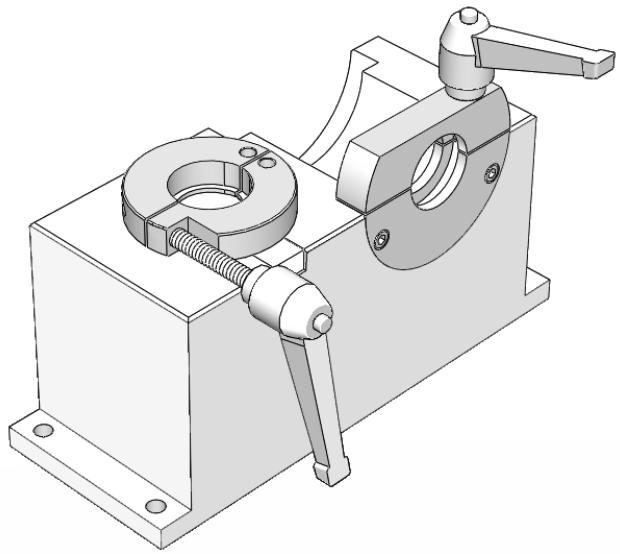

TIPO	Art.	L x P x H
SMD - HSK 40 E+F	**4623**	350 x135 x155
SMD - HSK 50 E+F	**4624**	
SMD - HSK 63 E+F	**4625**	

Gait 07.16 Catalogo Generale **pag. 186** on General Catalogue

ATTREZZI SMU

SMONTACONI ORIENTABILI
TIGHTENING FIXTURES

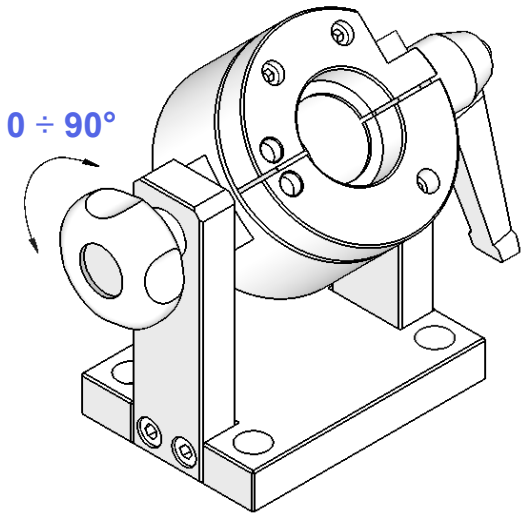

HSK DIN 69893 (A+C - B+D - E - F)
HSK DIN 69893 SHANKS

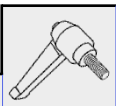

TIPO	Art.	L x P x H		
SMU - HSK 25	**4598**	135 x100 x175	1032	1033
SMU - HSK 32	**4599**			
SMU - HSK 40	**4600**			
SMU - HSK 50	**4601**			
SMU - HSK 63	**4602**			
SMU - HSK 80	**4603**	135 x100 x205		
SMU - HSK 100	**4604**			

Gait 07.16 Catalogo Generale **pag. 187** on General Catalogue

SUPPORTI

BOCCOLE
PLASTIC BUSHES

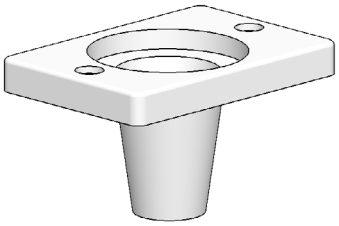

TIPO	Art.	
BOCCOLA HSK 40 B+D+F	**9440**	0033
BOCCOLA HSK 50 B+D+F	**9441**	
BOCCOLA HSK 63 B+D+F	**4430**	
BOCCOLA HSK 80 B+D+F	**4431**	
BOCCOLA HSK100 B+D+F	**9442**	
BOCCOLA HSK125 B+D+F	**5543**	

SUPPORTI

UNITA' DA BANCO
BENCH UNITIES

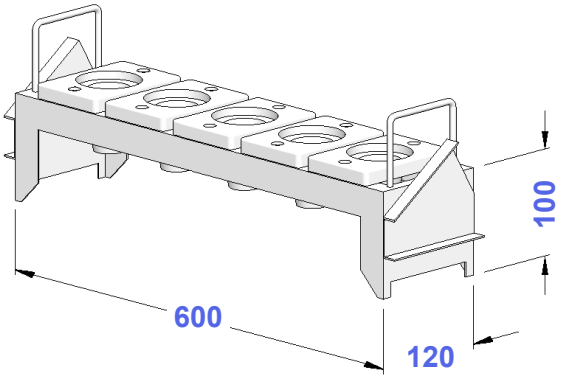

TIPO	Art.	N° SEDI	
UNITÀ HSK 40 B+D+F	**9450**	6	9440
UNITÀ HSK 50 B+D+F	**9451**	6	9441
UNITÀ HSK 63 B+D+F	**4428**	6	4430
UNITÀ HSK 80 B+D+F	**4429**	6	4431
UNITÀ HSK100 B+D+F	**9452**	5	9442
UNITÀ HSK125 B+D+F	**4794**	5	5543

SUPPORTI

MAGAZZINI PORTACONI
TOOLS STORES

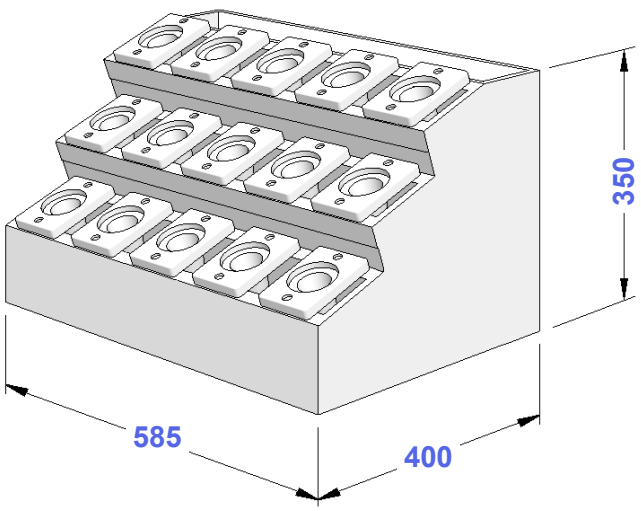

TIPO	Art.	N° SEDI	
MAG. HSK 40 B+D+F	**9460**	15	9440
MAG. HSK 50 B+D+F	**9461**	15	9441
MAG. HSK 63 B+D+F	**3750**	15	4430
MAG. HSK 80 B+D+F	**3751**	15	4431
MAG. HSK100 B+D+F	**9462**	12	9442
MAG. HSK125 B+D+F	**3875**	12	5543